R 50 kN

ZE-50-R | Rotación del husillo

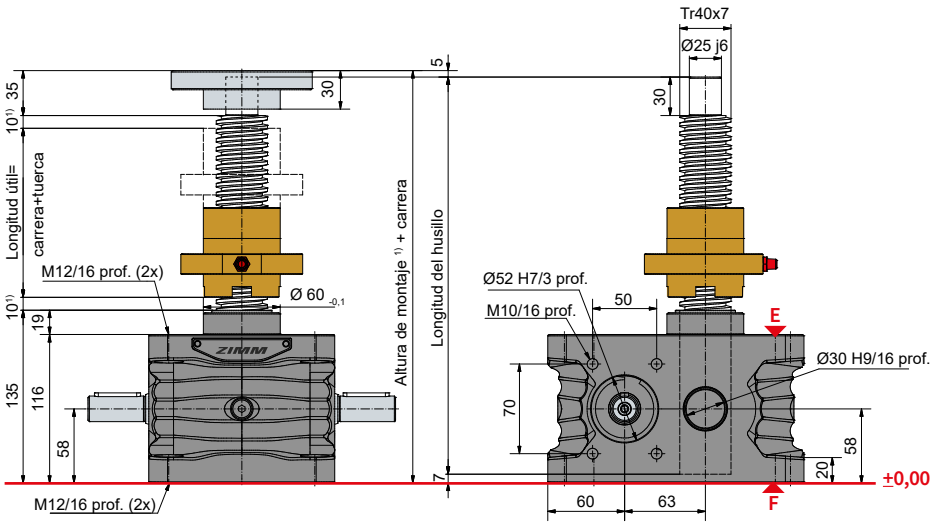

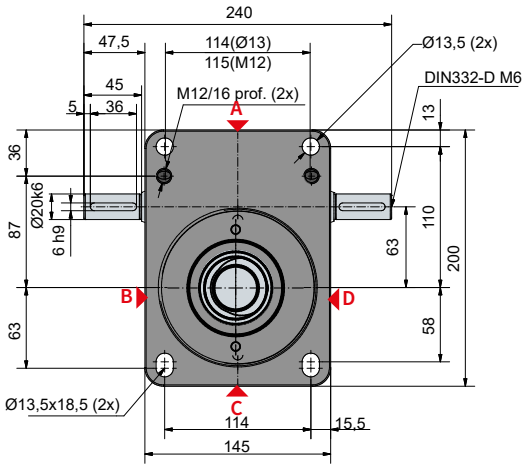

Configuración estándar

Código del pedido	Elevador (Serie)	Tamaño	Versión (Modelo)	Relaciones	Husillo	Carrera por cada rotación del eje de accionamiento
ZE-50-RN	ZE	50	R (Rotación del husillo)	N (Normal) 7:1	Tr 40x7	1,00 mm
ZE-50-RL				L (Lento) 28:1		0,25 mm

50 kN

Ciclo de funcionamiento, térmico

Relación „N“ (7:1)

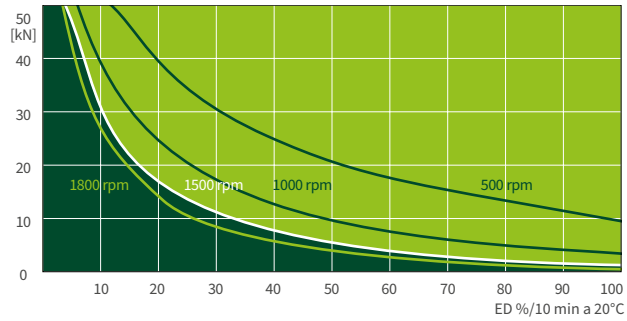

Relación „L“ (28:1)

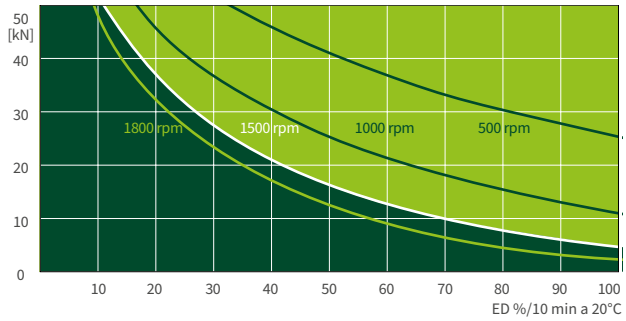

Este diagrama característico sirve de orientación bajo condiciones industriales estándar (temperatura ambiente 20 °C, etc.) y mantenimiento correcto (lubricación, etc.).
Los mapas se basan en los husillos trapezoidales estándar ZIMM Tr 40x7. En los husillos de bolas KGT, los períodos de funcionamiento pueden ser mayores.
Si necesita un período de funcionamiento o rendimiento aún mayor, encontrará información sobre nuestros elevadores de alto rendimiento ZE-H en las páginas 70 y 71.