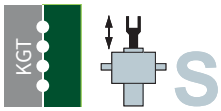

250 hasta 350 kN

KGT-S | Traslación del husillo

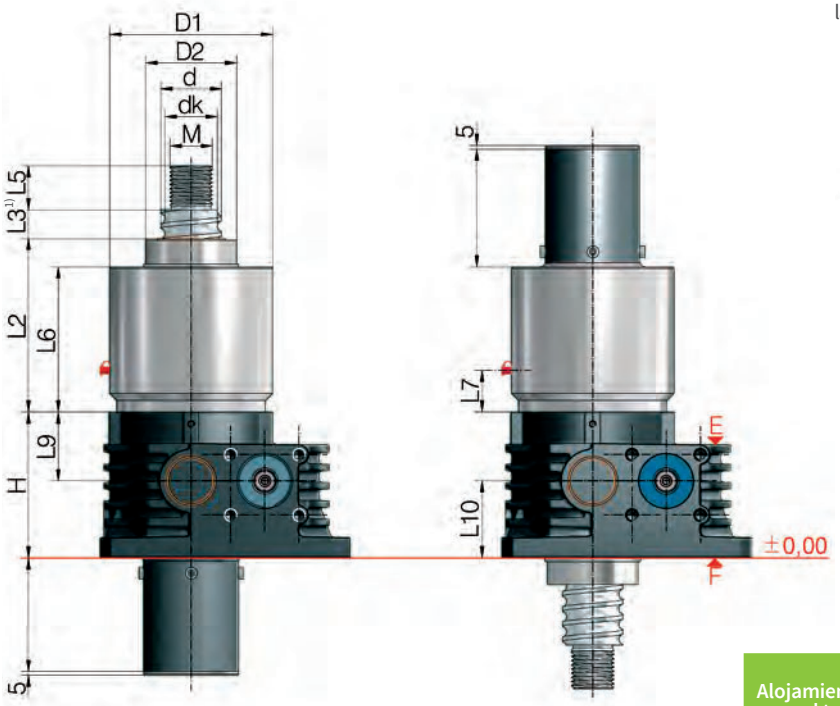

Alojamiento para el tubo protector SRO

cuadrado: Disponible opcionalmente con finales de carrera ES.

redondo: Disponible opcionalmente con seguro contra escape AS.

	Z-250	Z-350
Alojamiento para el tubo protector	**cuadrado:** 138x138, R máx. 25 o Ø172 **redondo:** Ø142	**cuadrado:** 180x180, R máx. 30 o Ø228 **redondo:** Ø168
Dimensiones tubo protector	**cuadrado:** ☐ 120 x 120 **redondo:** Ø125	**cuadrado:** ☐160 x 160 **redondo:** Ø150

Dispositivo antitorsión VS incluido por defector en la versión cuadrada.

Dispositivo antiescape AS incluido por defector en la versión redonda.

Definición al detalle de dimensiones dependientes de la carrera (fuelle, husillo, tubo protector ...) fácilmente con nuestro configurador online: www.zimm.com

Elevador	Husillo KGT	Carrera por rot. del accionam.		Capacidad de carga KGT kN		Dimensiones mm					Holgura axial máx
	ØxP	SN	SL	din. C[2]	estát. C_0=C_{0a}	H	d	dk	D1	D2	mm
ZE-250	80x10[4]	0,94	0,31	193	993,4	193	80	73,6	216	120	0,03
	80x20	1,87	0,63	359,2	942,5	193	80	67	216	120	0,03
	80x40	3,75	1,25	251,2	565,5	193	80	67	216	120	0,03
	80x60	5,62	1,88	189,1	377	193	80	67	216	120	0,03
ZE-350	100x20	1,87	0,63	330,2	979,1	230	100	87,4	275	145	0,03
	100x40	3,75	1,25	270	734	230	100	87,4	275	145	0,03
	100x60	5,62	1,88	203	489,6	230	100	87,4	275	145	0,03
	100x80[4]	7,50	2,50	203	489,6	230	100	87,4	275	145	0,03

Elevador	Husillo KGT	Carrera por rot. del accionam.		Capacidad de carga KGT kN		Dimensiones mm							
	ØxP	SN	SL	din. C[2]	estát. C_0=C_{0a}	L2	L3[1]	L5	L6	L7	L9	L10	M
ZE-250	80x10[4]	0,94	0,31	193	993,4	228[5]	20	58	191[5]	45	91	102	M56x2
	80x20	1,87	0,63	359,2	942,5	228[5]	40	58	191[5]	45	91	102	M56x2
	80x40	3,75	1,25	251,2	565,5	228[5]	80	58	191[5]	45	91	102	M56x2
	80x60	5,62	1,88	189,1	377	228[5]	120	58	191[5]	45	91	102	M56x2
ZE-350	100x20	1,87	0,63	330,2	979,1	223	40	78	199	54	115	115	M72x3
	100x40	3,75	1,25	270	734	223	80	78	199	54	115	115	M72x3
	100x60	5,62	1,88	203	489,6	223	120	78	199	54	115	115	M72x3
	100x80[4]	7,50	2,50	203	489,6	263	160	78	239	54	115	115	M72x3

1) Se puede reducir la dimensión L3 mediante el uso de un control adecuado. Con protector de husillo con fuelle o muelle espiral es posible que se necesite una extensión.

2) Capacidad de carga dinámica según DIN ISO 3408
4) No hay tipos preferentes
5) Husillo lado F: L2 = 244, L6 = 202